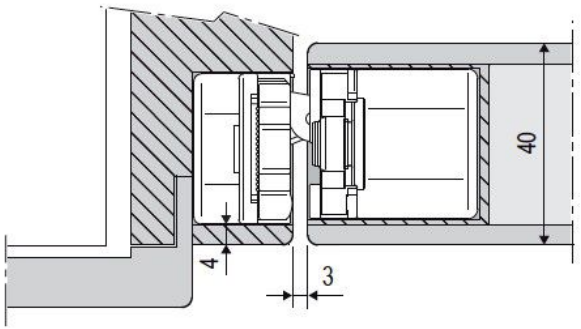
40
4
3

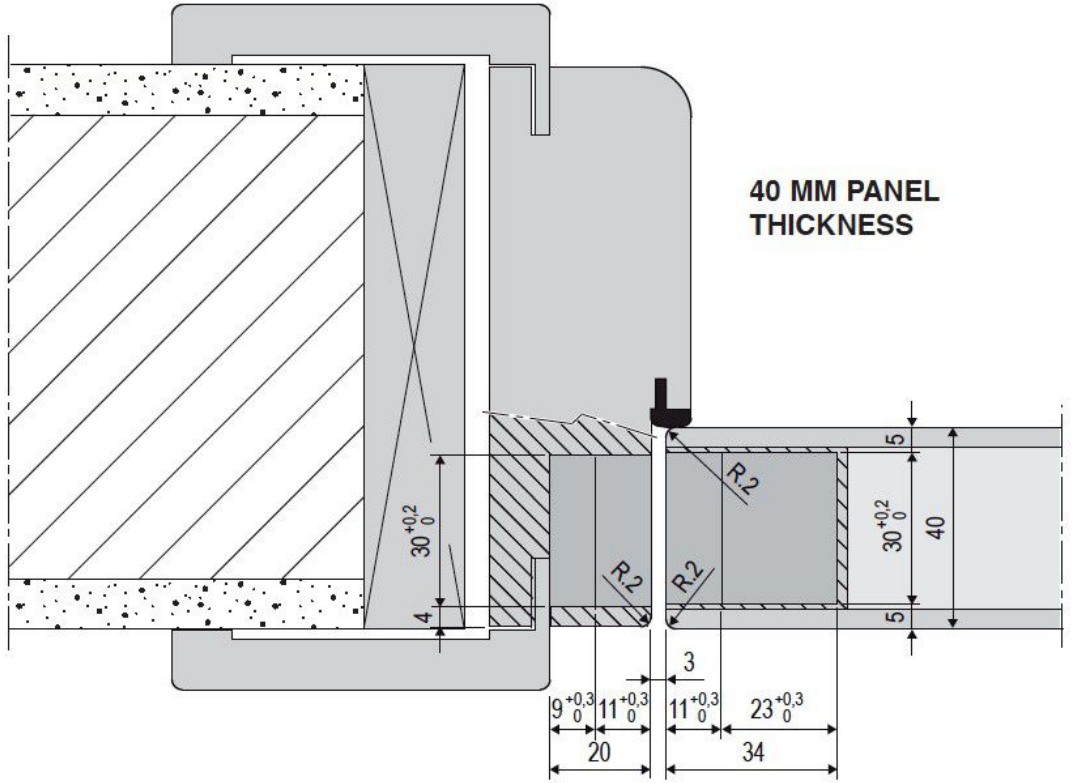
40 MM PANEL
THICKNESS
R.2
R.2
R.2
5
5
40
30 +0,2 0
30 +0,2 0
4
3
9 +0,3 0
11 +0,3 0
11 +0,3 0
23 +0,3 0
20
34

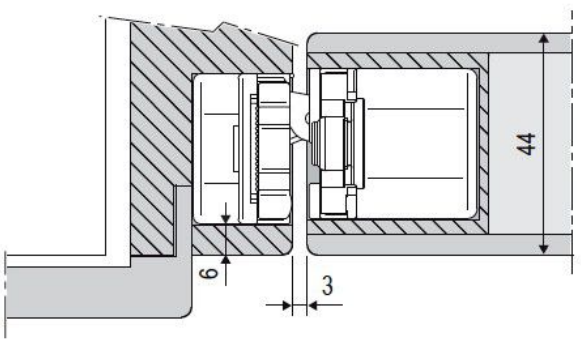
44
6
3

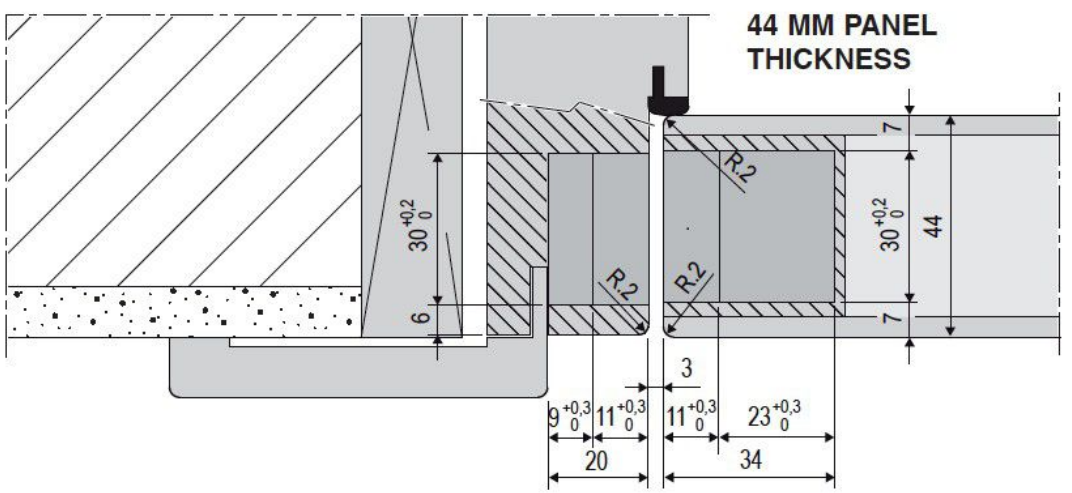
44 MM PANEL
THICKNESS
R.2
R.2
R.2
7
7
44
30 +0,2 0
30 +0,2 0
6
3
9 +0,3 0
11 +0,3 0
11 +0,3 0
23 +0,3 0
20
34