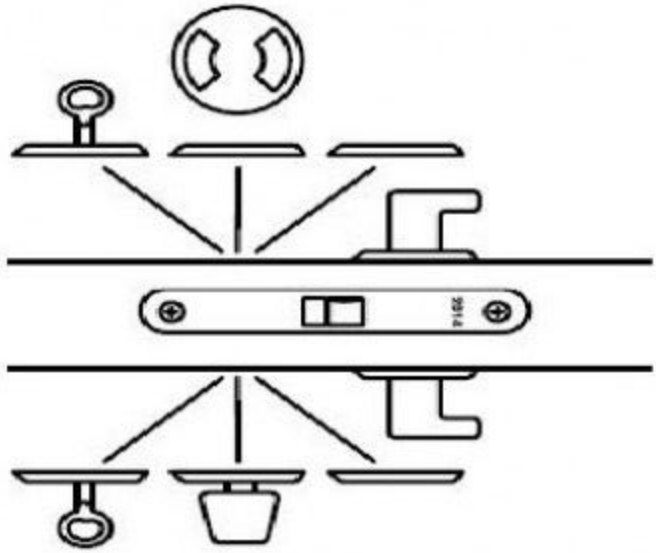

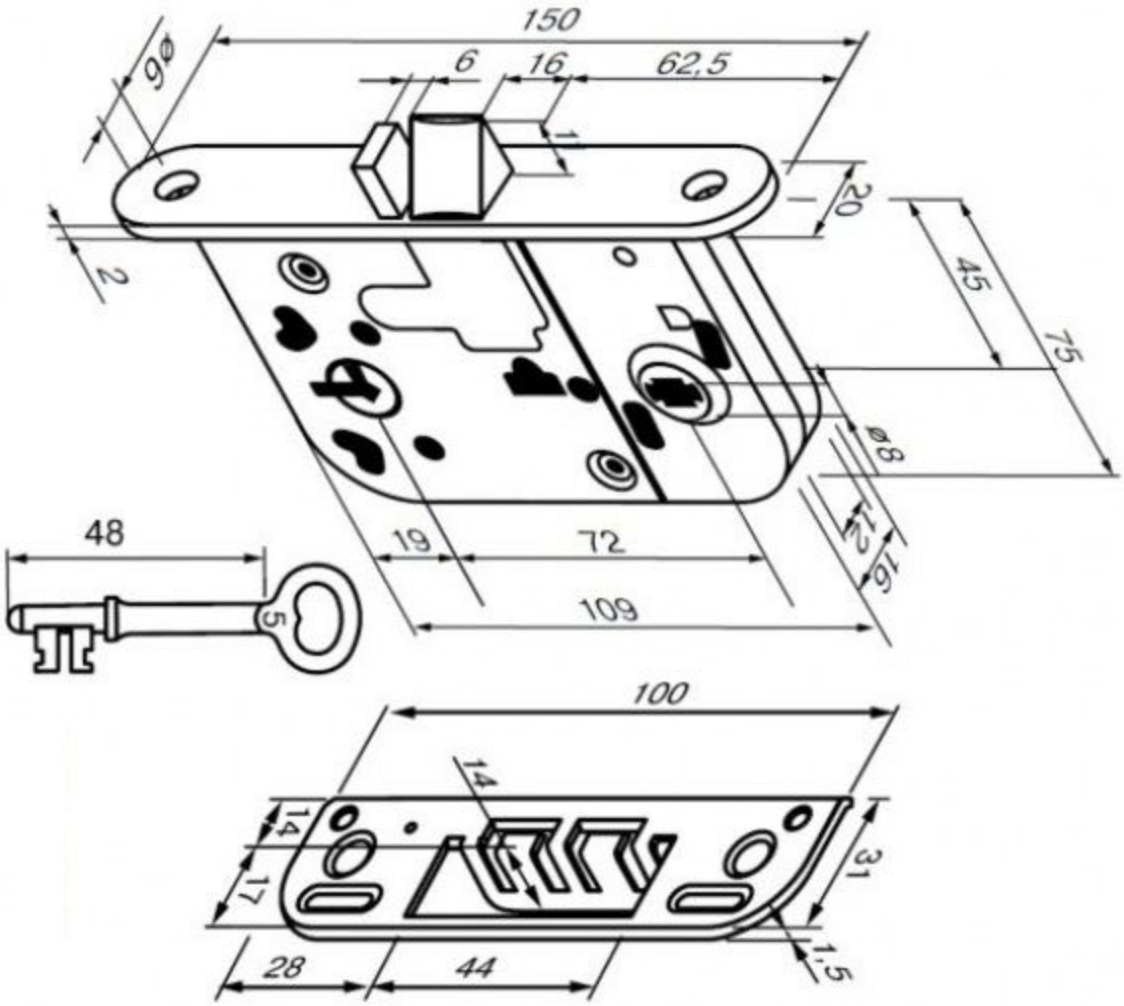
150
9ø
6
16
62,5
1
20
2
45
75
ø8
12
16
19
72
109
48
5
100
14
14
17
31
28
44
1,5